COOL HEAD

INOX | Armadi

ARMADI REFRIGERATI ▶ GN2/1-NO-FROST ▶ CHILLER

QRG 12

GAS R290 | 80 mm | 3 CLIMATIC CLASS | 36°C | LED

DETTAGLI

Il prodotto può essere fornito di piedi regolabili o di ruote con freno

Evaporatore con copertura anti-corrosione

Guide interne stampate in acciaio inossidabile

"Thermal-braker" anti-condensazione sulla cornice della porta

Serratura di serie

Controllore digitale e interruttore retroilluminato (Colore Bianco)

Luce LED interna

Armadio adatto a vaschette GN2/1

Triplo vetro temperato con serigrafia in grigio

Caratteristiche generali

Armadio refrigerato GN2/1 (PORTAVETRO)	•
Corpo esterno ed interno in acciaio Inox	•
Triplo vetro temperato con serigrafia in grigio	•
Sistema anti-condensazione del vetro (Garantito fino a 32ºC/75%HR)	•
Refrigerazione Ventilata	•
Evaporatore con copertura anti-corrosione	•
Sbrinamento automatico a fermata compressore	•
Schiumatura in Ciclopentano (80mm di spessore)	•
Angoli interni arrotondati per una facile pulizia	•
Termostato Digitale	•
Interruttore retroilluminato (Colore Bianco)	•
Luce a LED e serratura di serie	•
Guarnizione Estraibile	•
Porta autochiudente (Non reversibile)	•
Maniglia cilindrica esterna in acciaio	•
Ripiani regolabili GN2/1: 6 + 2	•
N.4 Piedi in acciaio regolabili - (Ruote con freno opzionabili)	•
Classe energetica: C	•

INGOMBRO PRODOTTO

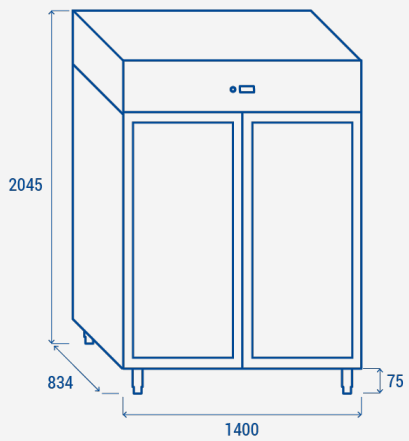

Specifiche tecniche

Capacità	**1255 L**
Temperatura	**M1 (-1°C~+5°C)**
Consumo	**5.25 kWh/24h**
Potenza Nominale	**368 W**
Rumorosità	**58 dB(A)**
Peso Netto	**180.60 Kg**
Peso Lordo	**215.00 Kg**
Dimensioni Esterne (LxPxH mm)	**1400x890x2045**
Dimensioni Interne (LxPxH mm)	**1234x685x1485**
Dimensioni Imballo (LxPxH mm)	**1420x860x2110**
Quantita di carico 20'/40'/40'HQ	**10/21/21**

CERTIFICAZIONI

CE RoHS

COOL HEAD EUROPE
We make the world a cooler place

www.coolheadeurope.com